NO	名称	仕様	色
1	流し台	ステンレスSUS430	
2	キャビネット	外部：カラー合板 内部：カラー合板・底板のみステンレス貼 L棚：塩ビコーティング・巾木：黒塗装仕上	
3 4	扉	低圧メラミン スライド丁番・包丁差付(樹脂製)	(白)
5	取手	ABS樹脂放出成型品	
6 7 8	排水栓セット	大型ゴミ収納器（浅型）付排水トラップ 排水円盤 ジャバラホース	

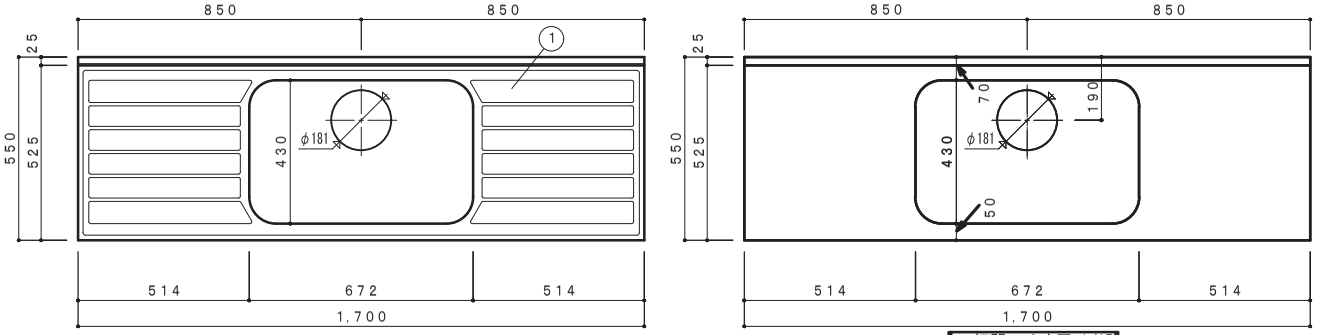

天板開口寸法図 1/15

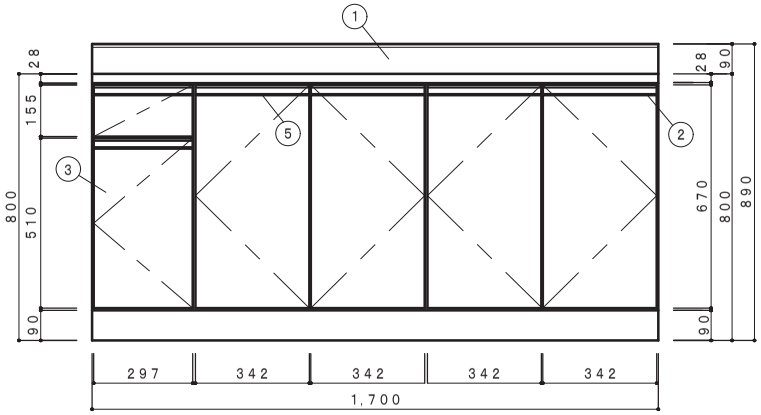

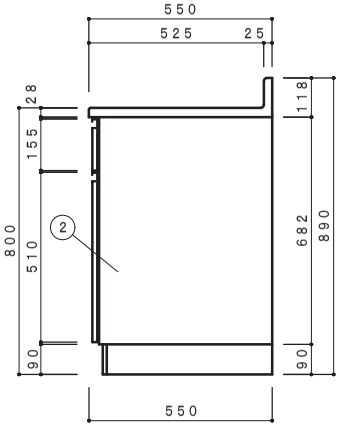

側面立面図 1/15

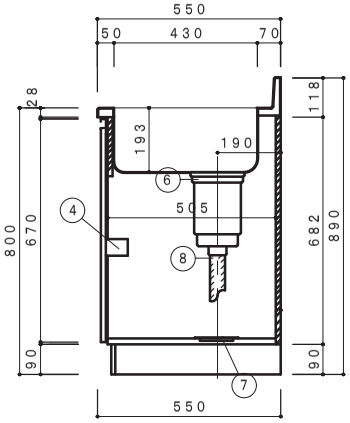

側面断面図 1/15

F☆☆☆☆対応商品
ノンアスベスト仕様

※お願い　本物件のご発注時には本図面を必ず御添付下さい。

株式会社 ドルフィン
大阪市生野区中川東2丁目20－16
TEL 06－6752－2980
FAX 06－6752－7087

符号	年 月 日	訂正記事	記入	点検	承認印	検図印	製図印

尺度 1：15
日付
工事名称
ご注文主
図面名称 VE-1700 （中水槽-左引出しﾀｲﾌﾟ）
図面番号

NO	名称	仕様	色
1	流し台	ステンレスSUS430	
2	キャビネット	外部：カラー合板 内部：カラー合板・底板のみステンレス貼 L棚：塩ビコーティング・巾木：黒塗装仕上	
3 4	扉	低圧メラミン スライド丁番・包丁差付(樹脂製)	(白)
5	取手	ABS樹脂放出成型品	
6 7 8	排水栓セット	大型ゴミ収納器（浅型）付排水トラップ 排水円盤 ジャバラホース	

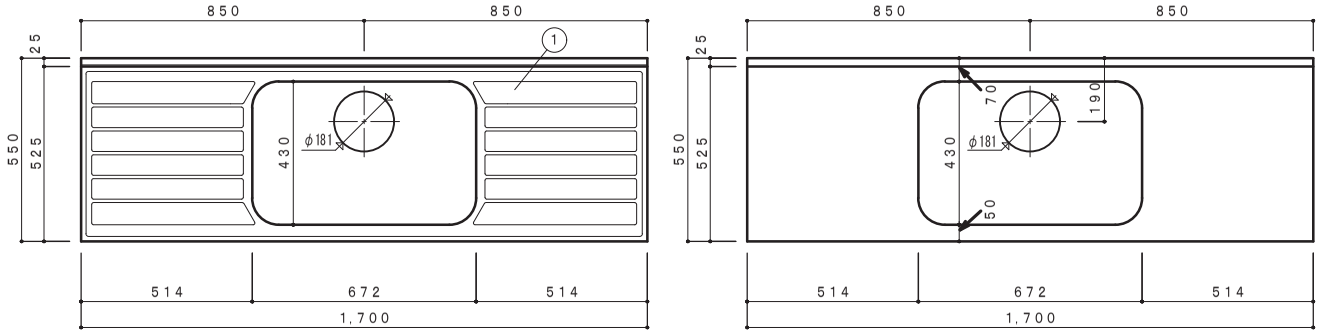

天板開口寸法図 1/15

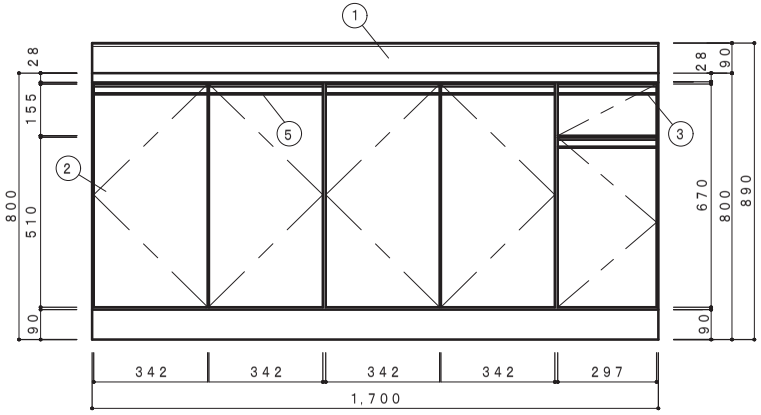

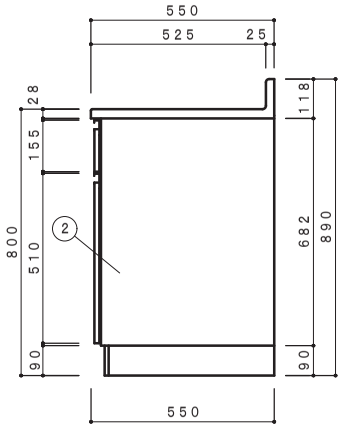

側面立面図 1/15

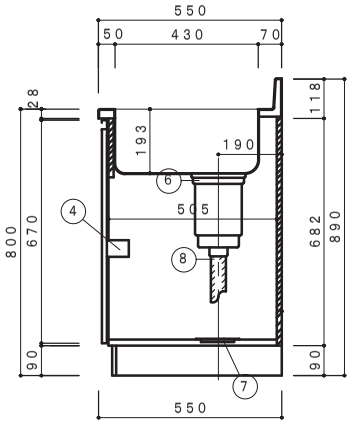

側面断面図 1/15

F☆☆☆☆対応商品
ノンアスベスト仕様

※お願い　本物件のご発注時には本図面を必ず御添付下さい。

株式会社 ドルフィン
大阪市住野区中川東2丁目20－16
TEL 06－6752－2980
FAX 06－6752－7087

符号	年 月 日	訂正記事	記入	点検	承認印	検図印	製図印	尺度 1：15	工事名称	ご注文主
								日付	図面名称 VE-1700（中水槽-右引出しﾀｲﾌﾟ）	図面番号