NO	名称	仕様	色
1	流し台	ステンレスSUS430	
2	キャビネット	外部：カラー合板 内部：カラー合板・底板のみステンレス貼 L棚：塩ビコーティング　巾木：黒塗装仕上	
3 4	扉	低圧メラミン スライドT番・包T差付(樹脂製)	(白)
5	手掛り	ABS樹脂放出成型品	
6 7 8	排水栓セット	小型ゴミ収納器付排水トラップ 排水円盤 ジャバラホース	

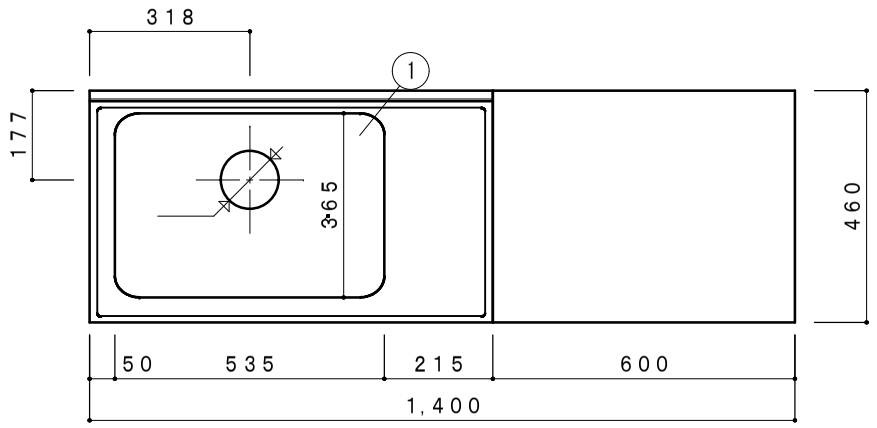

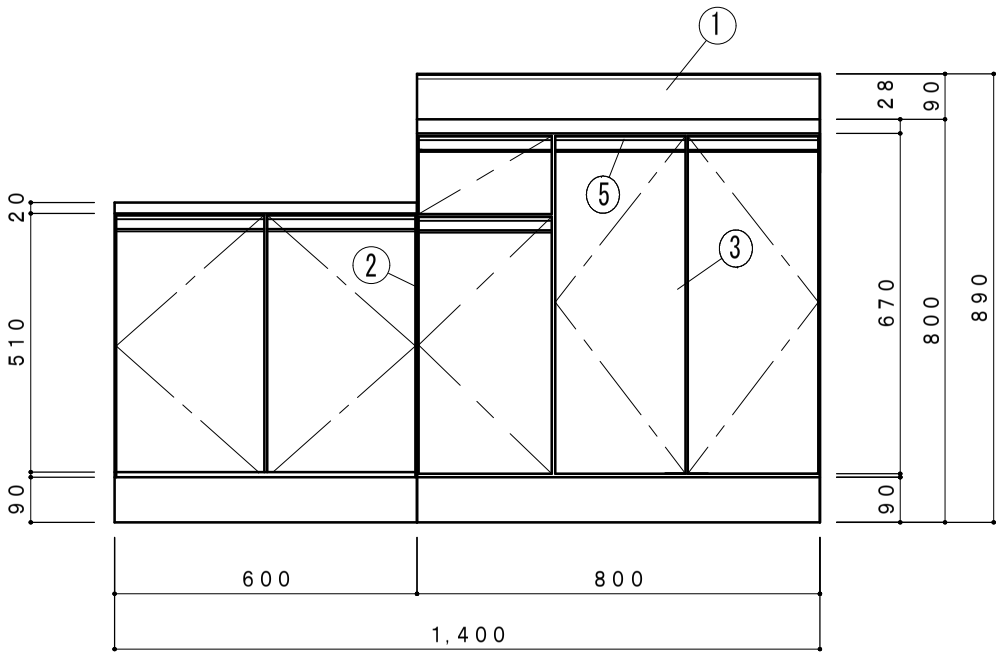

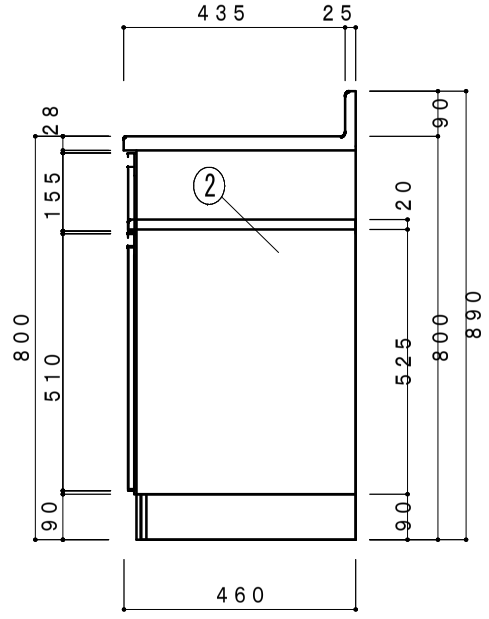

側面立面図　1/15

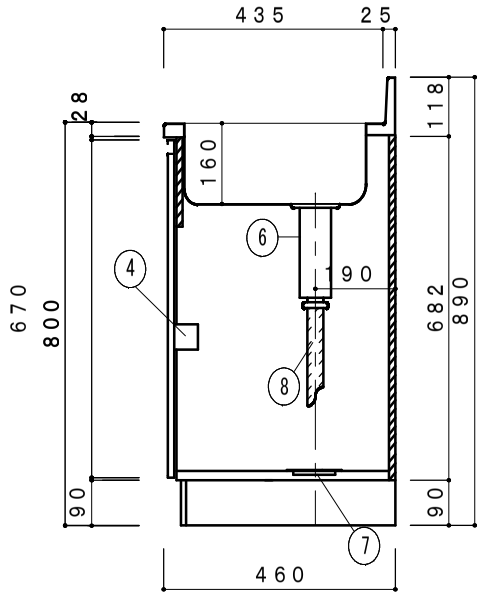

側面断面図　1/15

F☆☆☆☆対応商品
ノンアスベスト仕様

※お願い　本物件のご発注時には本図面を必ず御添付下さい。

株式会社　ドルフィン
大阪市生野区中川東2丁目20－16
TEL　06－6752－2980
FAX　06－6752－7087

符号	年　月　日	訂正記事	記入	点検	承認印	検図印	製図印

尺度	工事名称	ご注文主
日付	図面名称　EKS-1400NG　(右シンク)	図面番号