株式会社 ドルフィン
大阪市生野区中川東2丁目20−16
TEL 06−6752−2980
FAX 06−6752−7087

符号	年	月	日	訂正記事	記入	点検	承認印	検図印	製図印

尺度 1：15
日付
工事名称
ご注文主
図面名称 WAD1200R デッキ水栓タイプ（右シンク）
図面番号

NO	名称	仕様	色
1	流し台	ステンレスSUS430	
2	キャビネット	外部：カラー合板 内部：カラー合板・底板のみステンレス貼 L棚：塩ビコーティング　巾木：黒塗装仕上	
3 4	扉	低圧メラミン スライド丁番・包丁差付(樹脂製)	(白)
5	手掛り	ABS樹脂放出成型品	
6 7 8	排水栓セット	小型ゴミ収納器付排水トラップ 排水円盤 ジャバラホース	

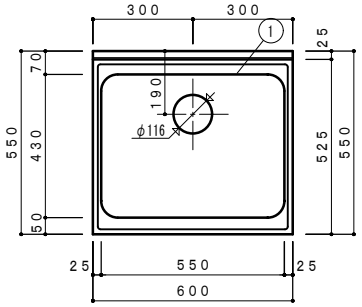

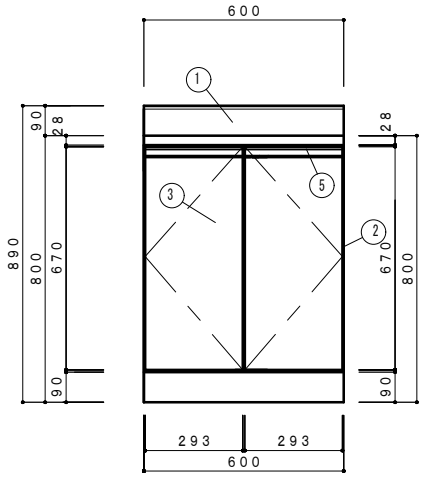

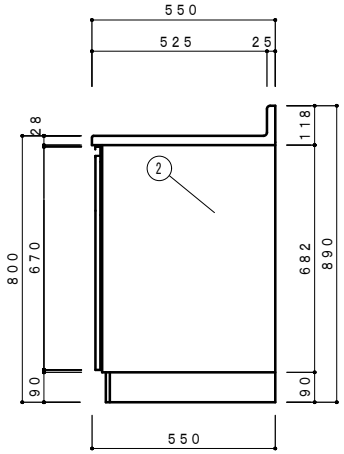

側面立面図 1/15

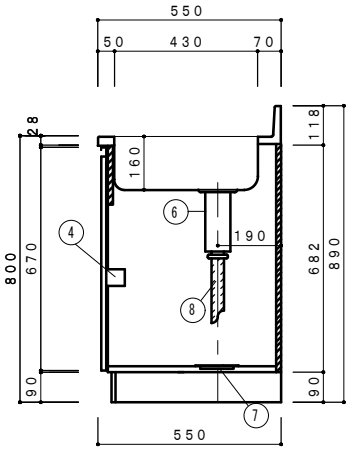

側面断面図 1/15

F☆☆☆☆対応商品
ノンアスベスト仕様

※お願い　本物件のご発注時には本図面を必ず御添付下さい。

株式会社 ドルフィン
大阪市生野区中川東2丁目20−16
TEL 06−6752−2980
FAX 06−6752−7087

符号	年	月	日	訂正記事	記入	点検	承認印	検図印	製図印

尺度
日付
工事名称
ご注文主
図面名称 E-600N
図面番号