NO	名称	仕様	色
1	流し台	ステンレスSUS430	
2	キャビネット	カラー合板(ﾎﾜｲﾄ)、内部ラワン (底面のみカラー合板) 棚：t12 合板　巾木：黒塗装仕上	
3 4	扉	ポリエステル化粧合板(ｸﾞﾚｰ木目)・内部ラワン キャビネット丁番・包丁差付(樹脂製)	
5	取手	ABS樹脂放出成型品	
6 7 8	排水栓セット	大型ゴミ収納器付排水トラップ 排水円盤 ジャバラホース	

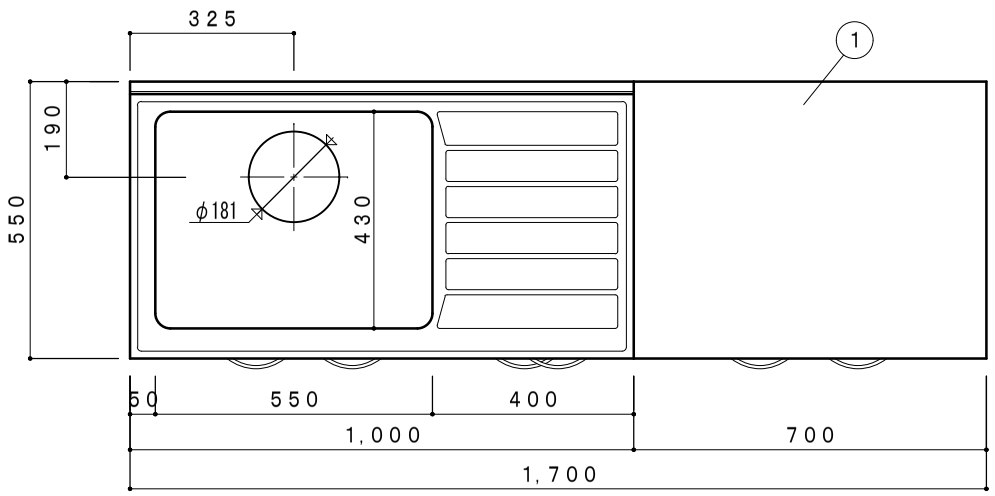

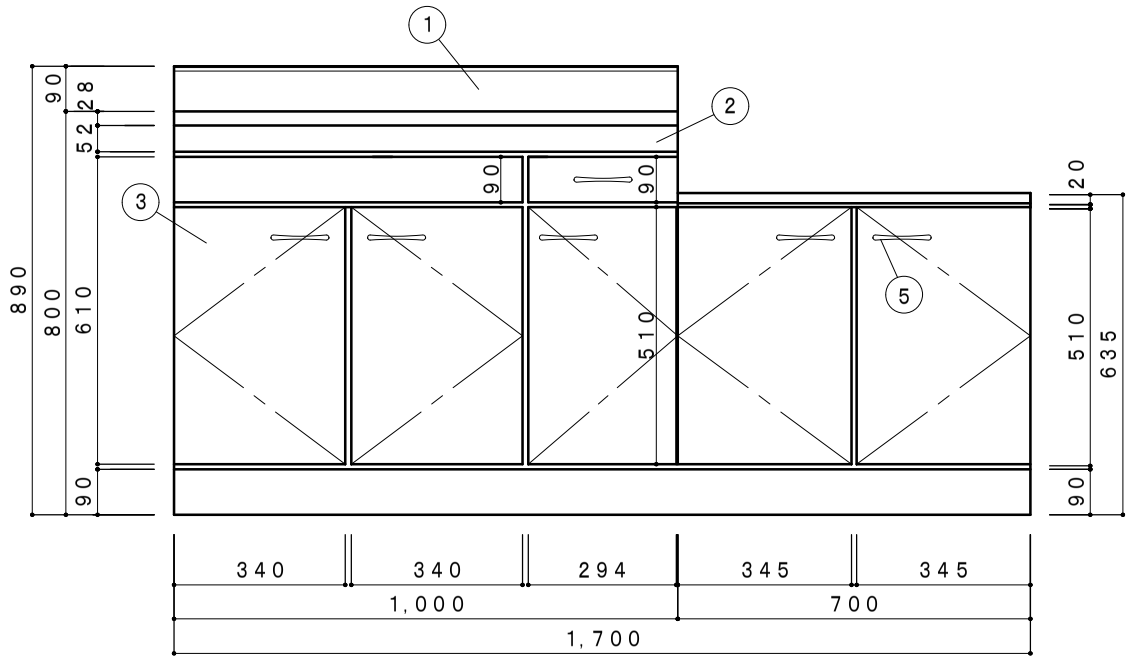

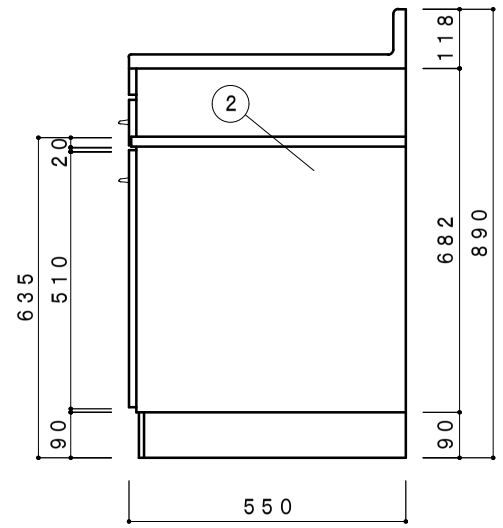

側面立面図　1/15

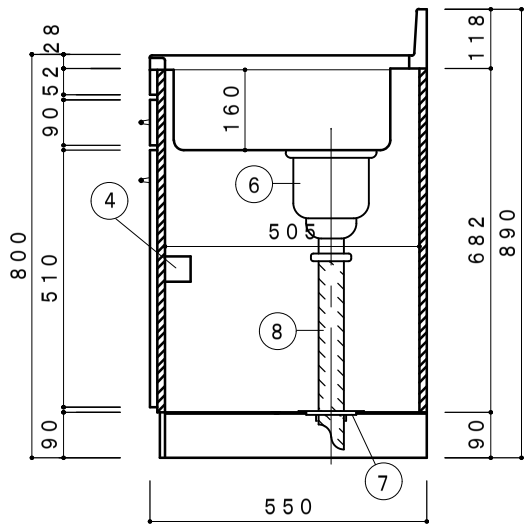

側面断面図　1/15

F☆☆☆☆対応商品
ノンアスベスト仕様

※お願い　本物件のご発注時には本図面を必ず御添付下さい。

株式会社 ドルフィン
大阪市生野区中川東2丁目20－16
TEL　06－6752－2980
FAX　06－6752－7087

符号	年　月　日	訂正記事	記入	点検	承認印	検図印	製図印

尺度	工事名称	ご注文主
1：15		
日付	図面名称	図面番号
	BWG-1700NG（左シンク）	

ＮＯ	名称	仕様	色
1	流し台	ステンレスＳＵＳ４３０	
2	キャビネット	カラー合板(ﾎﾜｲﾄ)、内部ラワン (底面のみカラー合板) 棚：t12 合板　巾木：黒塗装仕上	
3 4	扉	ポリエステル化粧合板(ｸﾞﾚｰ木目)・内部ラワン キャビネット丁番・包丁差付(樹脂製)	
5	取手	ＡＢＳ樹脂放出成型品	
6 7 8	排水栓セット	大型ゴミ収納器付排水トラップ 排水円盤 ジャバラホース	

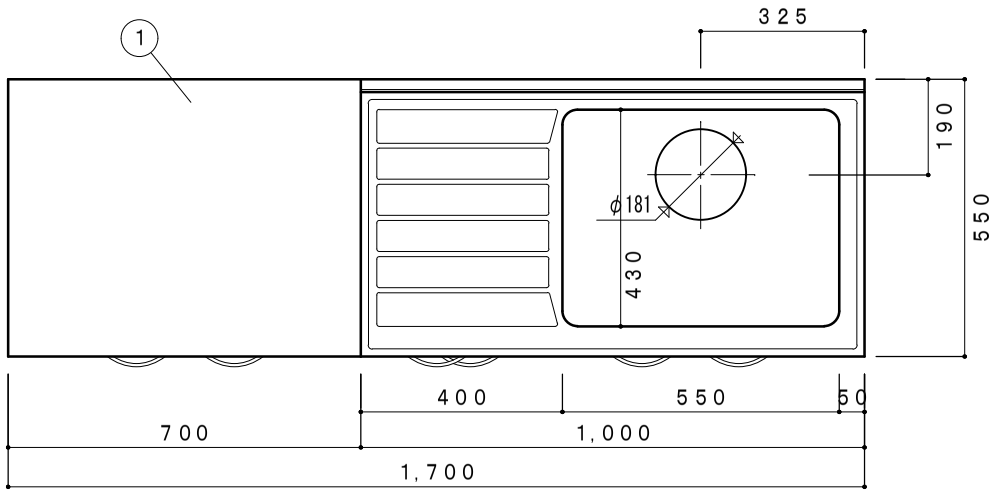

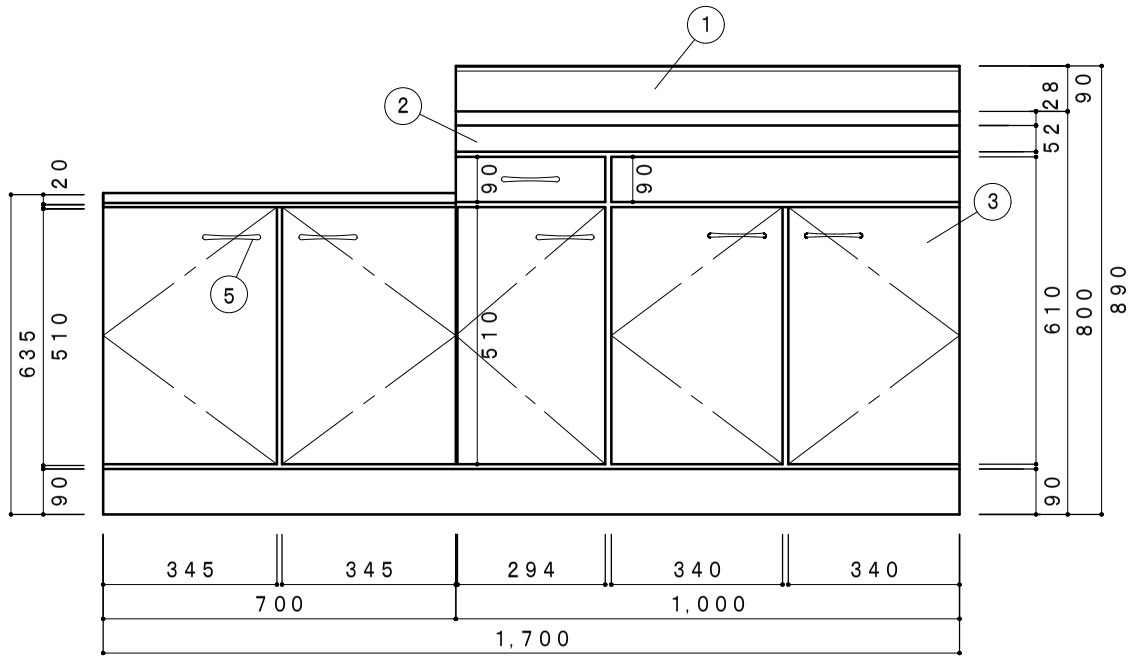

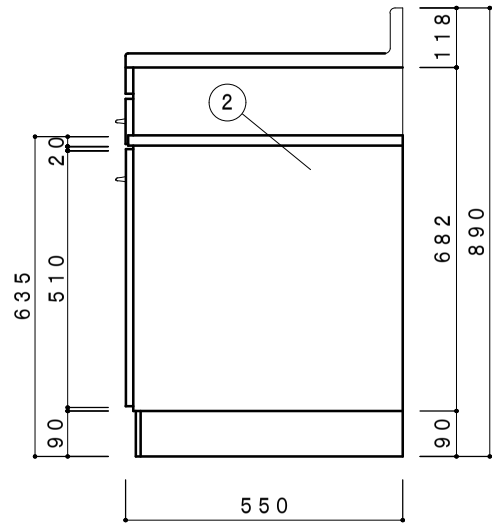

側面立面図　1/15

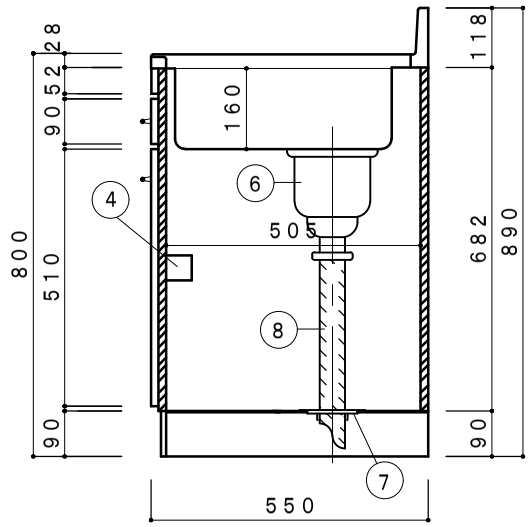

側面断面図　1/15

Ｆ☆☆☆☆対応商品
ノンアスベスト仕様

※お願い　本物件のご発注時には本図面を必ず御添付下さい。

株式会社　ドルフィン
大阪市生野区中川東2丁目20－16
TEL　06－6752－2980
FAX　06－6752－7087

符号	年　月　日	訂正記事	記入	点検	承認印	検図印	製図印	尺度 1：15	工事名称	ご注文主
								日付	図面名称 BWG-1700ＮＧ（右シンク）	図面番号