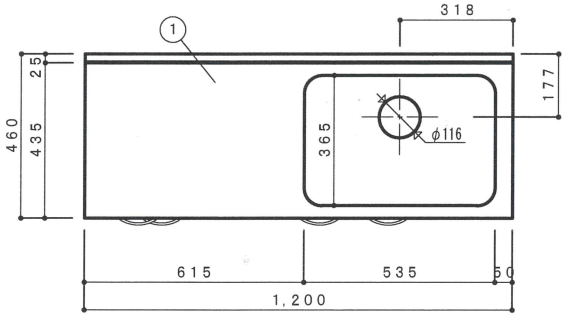

NO	名称	仕様	色
1	流し台	ステンレスSUS430	
2	キャビネット	両面白化粧パーチ L棚：塩ビコーティング　巾木：黒塗装仕上	
3 4	扉	ポリエステルMDF・ｽﾗｲﾄﾞ丁番 包丁差付(樹脂製)	
5	取手	ABS樹脂放出成型品	
6 7 8	排水栓セット	小型ゴミ収納器付排水トラップ（VP40） 排水円盤 ジャバラホース	

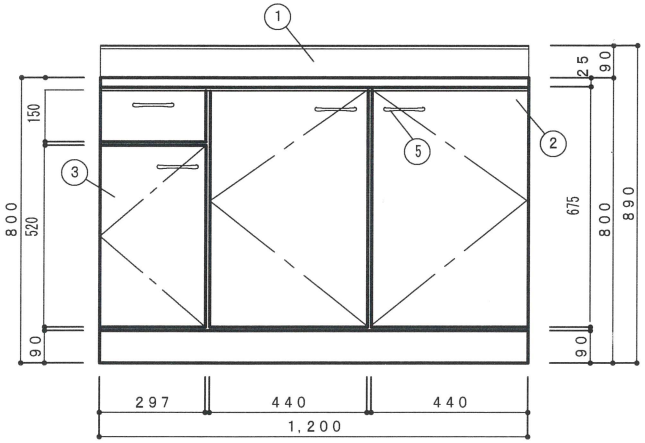

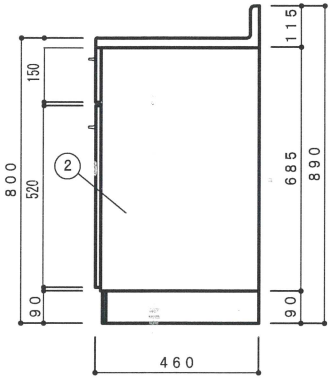

側面立面図　1/15

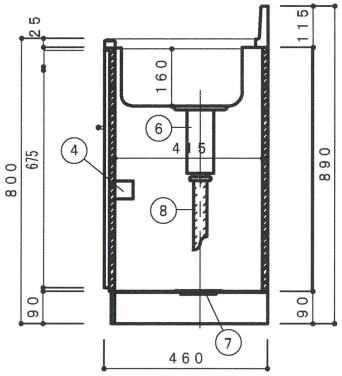

側面断面図　1/15

F☆☆☆☆対応商品
ノンアスベスト仕様

※お願い　本物件のご発注時には本図面を必ず御添付下さい。

株式会社 ドルフィン
大阪市生野区中川東2丁目20－16
TEL 06－6752－2980
FAX 06－6752－7087

符号	年　月　日	訂正記事	記入	点検	承認印	検図印	製図印	尺度 1：15	工事名称	ご注文主
								日付	図面名称 BA-1200（右シンク）	図面番号

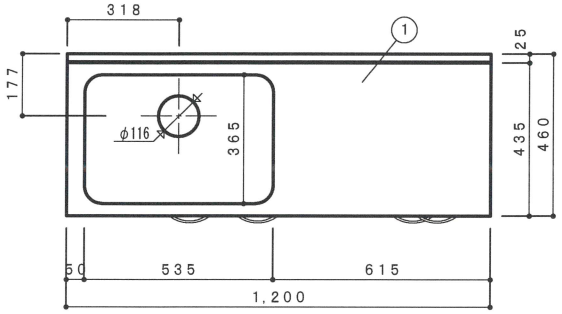

NO	名称	仕様	色
1	流し台	ステンレスSUS430	
2	キャビネット	両面白化粧パーチ	
3	扉	ポリエステルMDF	
4		ｽﾗｲﾄﾞ丁番・包丁差付(樹脂製)	
5	取手	ABS樹脂放出成型品	
6	排水栓セット	小型ゴミ収納器付排水トラップ（VP40）	
7		排水円盤	
8		ジャバラホース	

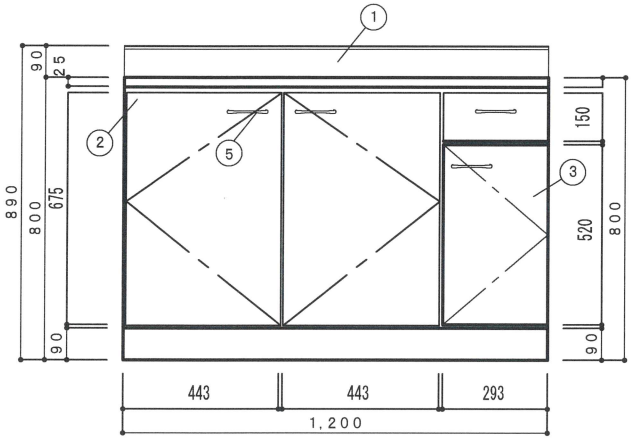

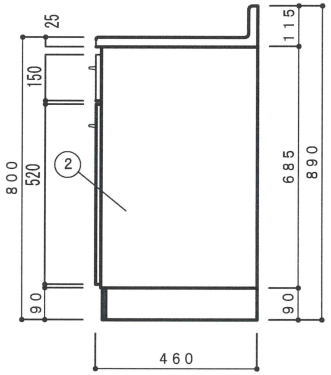

側面立面図 1/15

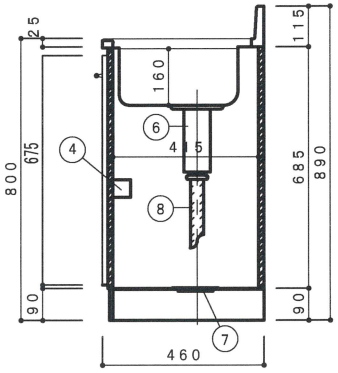

側面断面図 1/15

F☆☆☆☆対応商品
ノンアスベスト仕様

※お願い　本物件のご発注時には本図面を必ず御添付下さい。

株式会社 ドルフィン
大阪市生野区中川東2丁目20－16
TEL 06－6752－2980
FAX 06－6752－7087

符号	年 月 日	訂正記事	記入	点検	承認印	検図印	製図印	尺度 1：15	工事名称	ご注文主
								日付	図面名称 BA-1200（左シンク）	図面番号